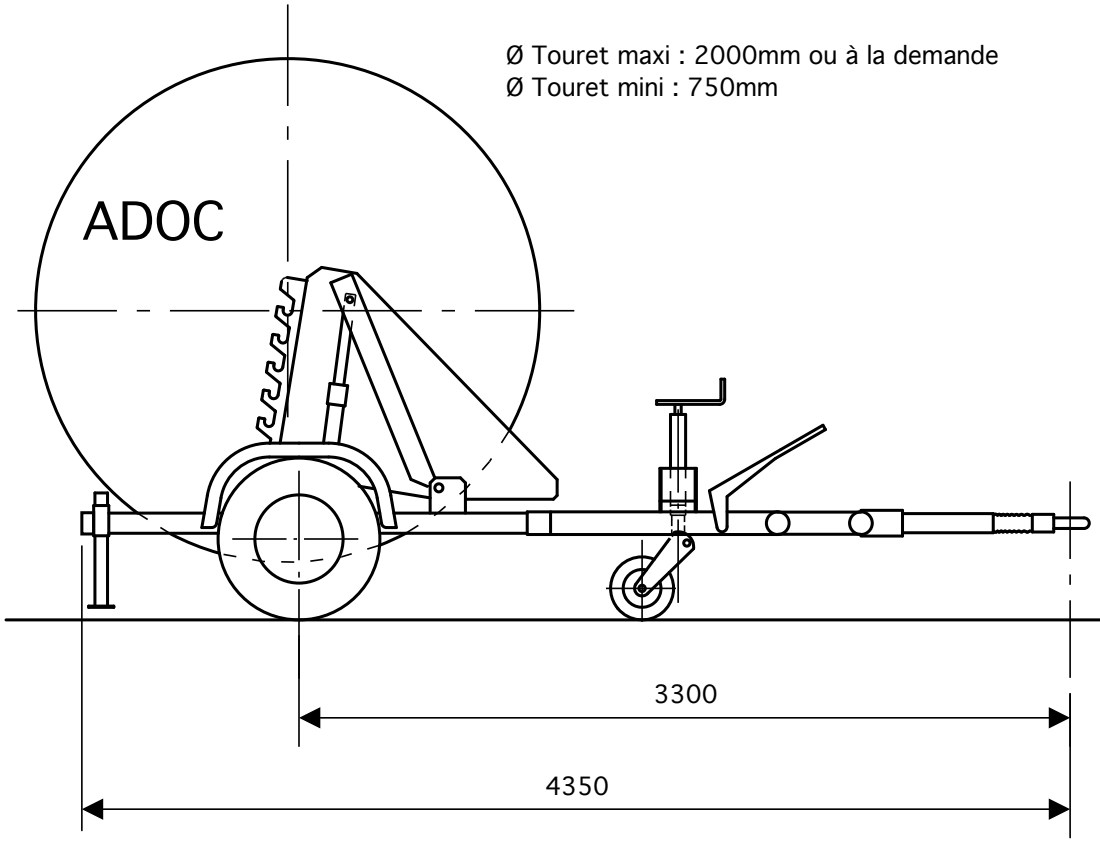

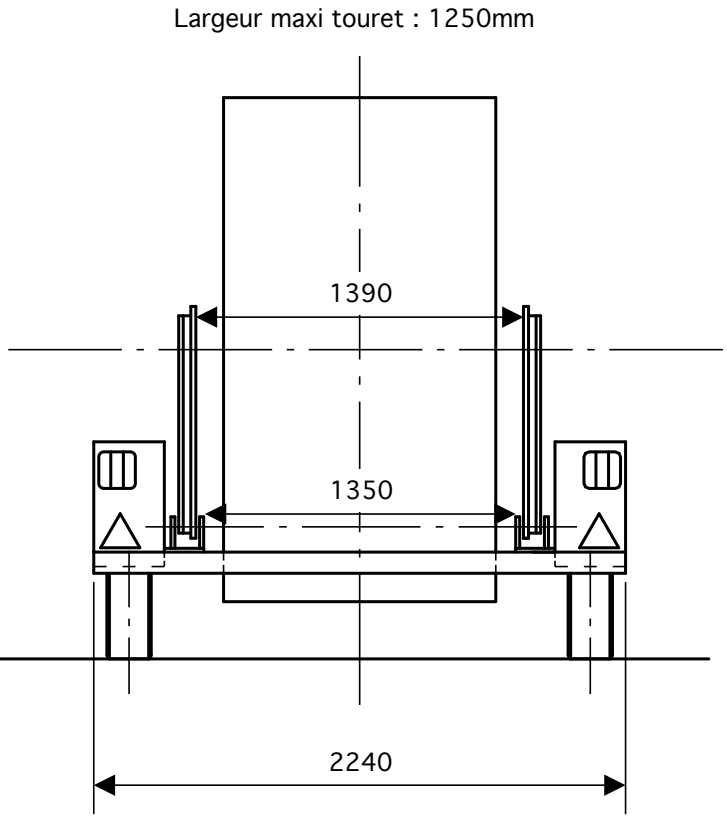

NARDEAU S.A.

01500 AMBRONAY

TEL 04 74 38 09 27 FAX 04 74 38 09 47
Site Internet : www.adoc-nardeau.com
e-mail : contact@adoc-nardeau.com

REMORQUE PORTE TOURET: DER1500
PTC 1500 KG - CU 1040 KG

Schéma de principe - Document non contractuel
Mars 2020